SECHRIST Monoplace Hyperbaric Chamber Model 3300HJ

セクリスト 高気圧酸素治療装置 Model 3300HJ

＊写真は米国(R)モデル

医科診療報酬点数表

令和4年4月現在

J027 高気圧酸素治療（1日につき）

1 減圧症又は空気塞栓に対するもの 5,000点

2 その他のもの 3,000点

注 1については、高気圧酸素治療の実施時間が5時間を超えた場合には、30分又はその端数を増すごとに、長時間加算として、500点を所定点数に加算する。ただし、3,000 点を限度として加算する。

→ J201酸素加算対象

◇ 高気圧酸素治療について

(1) 喀痰吸引、内視鏡下気管支分泌物吸引、干渉低周波去痰器による喀痰排出、間歇的陽圧吸入法、鼻マスク式補助換気法、体外式陰圧人工呼吸器治療、ハイフローセラピー、高気圧酸素治療、インキュベーター、人工呼吸、持続陽圧呼吸法、間歇的強制呼吸法、気管内洗浄（気管支ファイバースコピーを使用した場合を含む。）、ネブライザー又は超音波ネブライザーを同一日に行った場合は、主たるものの所定点数のみにより算定する。

(2) 「1」は減圧症又は空気塞栓に対して、発症後1か月以内に行う場合に、一連につき7回を限度として算定する。

(3) 「2」は次の疾患に対して行う場合に、一連につき10回を限度として算定する。
- ア 急性一酸化炭素中毒その他のガス中毒（間歇型を含む。）
- イ 重症軟部組織感染症（ガス壊疽、壊死性筋膜炎）又は頭蓋内膿瘍
- ウ 急性末梢血管障害
  - a 重症の熱傷又は凍傷
  - b 広汎挫傷又は中等度以上の血管断裂を伴う末梢血管障害
  - c コンパートメント症候群又は圧挫症候群
- エ 脳梗塞
- オ 重症頭部外傷後若しくは開頭術後の意識障害又は脳浮腫
- カ 重症の低酸素脳症
- キ 腸閉塞

(4) 「2」は次の疾患に対して行う場合に、一連につき30回を限度として算定する。
- ア 網膜動脈閉塞症
- イ 突発性難聴
- ウ 放射線又は抗癌剤治療と併用される悪性腫瘍
- エ 難治性潰瘍を伴う末梢循環障害
- オ 皮膚移植
- カ 脊髄神経疾患
- キ 骨髄炎又は放射線障害

(5) スモンの患者に対して行う場合は、「2」により算定する。

(6) 2絶対気圧以上の治療圧力が1時間に満たないものについては、1日につきJ024酸素吸入により算定する。

(7) 高気圧酸素治療を行うに当たっては、関係学会より留意事項が示されているので、これらの事項を十分参考とすべきものである。

製品仕様

一般的名称	高気圧酸素治療装置
販売名	セクリスト 高気圧酸素治療装置 Model 3300HJ
承認番号	22600BZX00340000
分類	高度管理医療機器・特定保守管理医療機器（設置管理医療機器）
寸法	2,420(L) × 1,130(W) × 1,510(H)mm
内径	2,060(L) × 825.5(W)mm（内容積：1,076L）
重量	840kg
収容人数	患者1名
加圧方式	酸素又は空気
最高治療圧力	180.0kPa(26.1PSI)
最高使用圧力	193.1kPa(28.0PSI)
供給圧力	0.34～0.48MPa(50～70PSI)
加圧・減圧速度	6.9～34.5kPa／分(1～5PSI/分)
緊急減圧	180.0kPa(26.1PSI)から9.8kPa(1.4PSI)まで1分以内
排気流量	80～400L／分
通話装置	相互通話可能（停電時も可能）
電気的定格	50/60Hz、AC100-240V、0.9-0.34A 内蔵バッテリー搭載
機器の分類	電撃に対する保護の形式 ： クラスⅠ機器/内部電源 電撃に対する保護の程度 ： B形装着部 水の有害な浸入に対する保護の程度 ： IPX0

商品コード	品　名	数 量
M210001554	高気圧酸素治療装置3300HJ（TOP ZONE）	1式
M210001555	高気圧酸素治療装置3300HJR（TOP ZONE）	1式

標準構成品

商品コード	品　名	数 量
——	チャンバー本体（3300HJ又は3300HJR）	1台
M210001399	3300HJ／HJR用油圧ストレッチャー	1台
M210001549	3300HJ用運転状況自動記録システム　TOP ZONE	1台
M210000001	圧力調整器　YM-301L	1式
M210001401	酸素供給ホース	1式
M210000003	HB702 排気ホース	1式
M210000638	20382　ベイシェント　グラウンド　ストラップ（L）	1本

＊標準構成品に含む：酸素供給ホース用アダプタ、排気ホースクランプ、排気ホースニップル、ACチャージャー、電源コード、接地コード

別途販売品

商品コード	品　名
M210001398	フリーフローユニット（酸素供給用）
M210001397	フリーフローユニット（空気供給用）

＊リネン商品（高気圧酸素治療専用）は各種取り揃えております。

関連推奨商品

経皮酸素分圧測定装置 ペリフラックス 6000

PERIMED　RADIOMETER

製造販売業者：ラジオメーター株式会社
製 造 業 者：ペリメド社（スウェーデン王国）

承認番号：302AABZX00076000
管理医療機器・特定保守管理医療機器

経皮酸素分圧測定装置 PeriFlux6000はセクリスト社製高気圧酸素治療装置下での治療効果を適切に評価するために、最大８箇所の測定チャンネルからの $tcpO_2$ データを提供します。$tcpO_2$ 値は下肢の微小循環状態を反映し、下肢循環改善や創傷治癒などの可能性を示すことができます。PeriFlux6000専用センサ E5250は、HBOチャンバーでも使用可能で、特殊な装着リングを用いて固定するため、患者の体動が測定値に影響を与えることはありません。また、測定データは最大2GBまで保存が可能であり、レポート形式での取り出しやXML形式での測定データの取り出しに対応します。

地球の恵みを、社会の望みに。

エア・ウォーター・メディカル株式会社

〒105-0001 東京都港区虎ノ門三丁目18番19号　TEL.03-3578-7813

製造販売業者：エア・ウォーター・メディカル株式会社（埼玉県川越市南台一丁目5番地1）

製 造 業 者：Sechrist Industries Inc.（米国）

https://www.awmi.co.jp ▶

◎当商品は医薬品医療機器等法第二条に定められた医療機器であり、医師の指示のもとに使用してください。◎購入の際は、購入年月日・販売店など所定の事項を記入した保証書を必ずお受けとりください。保証期間内でありましても保証書の提示がないと、修理等が有償になる場合があります。◎改良のため仕様の一部を予告なく変更する場合があります。予めご了承ください。◎このカタログの内容は、2023年7月現在のものです。

R0507GA.2K.D

Meeting society's needs with nature's blessings.

MONOPLACE HYPERBARIC CHAMBER　AIR WATER MEDICAL

セクリスト 高気圧酸素治療装置 Model 3300HJ

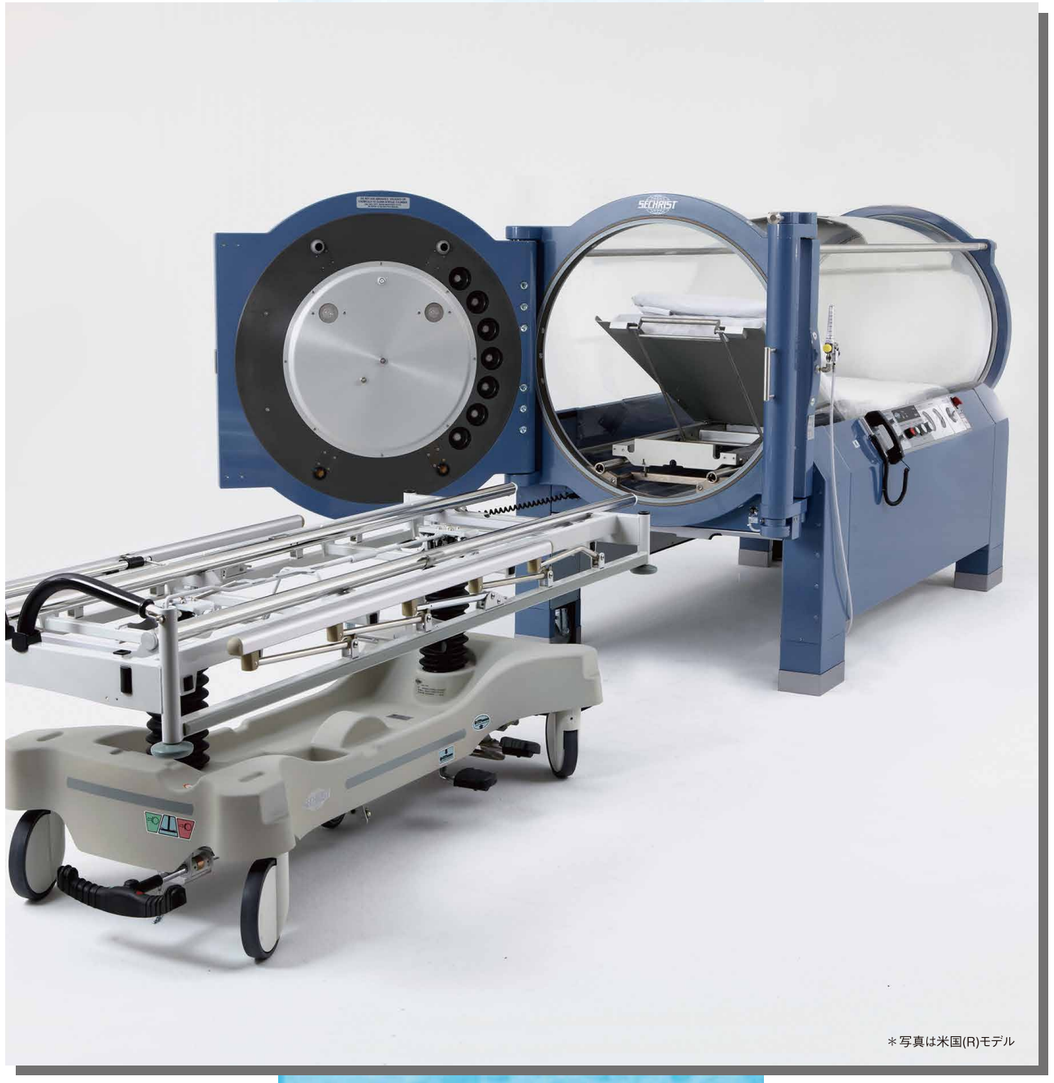

＊写真は米国(R)モデル

SECHRIST INDUSTRIES, INC.

承認番号 22600BZX00340000

長年の信頼と実績のブランド
～進化する高気圧酸素治療装置～
Monoplace Hyperbaric Chamber Model 3300HJ

米国セクリスト社の高気圧酸素治療装置は患者1人を収容し、酸素加圧または空気加圧を選択できる装置として設計され、ASME, PVHO-1規格（米国機械学会/有人圧力容器の規格）に適合しております。
モデル3300HJは、セクリストチャンバーの特長である供給ガスの圧力によって作動する圧力制御システムを継承しつつ、更なる改良を行いました。優れた機能性とシンプルな操作性、そして確実な安全性で治療における操作者・患者の安心をしっかりとサポートします。

※写真は米国(R)モデルです

SECHRIST INDUSTRIES, INC.

Monoplace Hyperbaric Chamber Model 3300HJ

快適な治療の実現

国内最大のアクリルシリンダー径（内径 825.5 ㎜）
日本高気圧環境・潜水医学会制定の「高気圧酸素治療の安全基準」にて第1種装置に区分される装置において、国内最大のアクリルシリンダー径を誇ります。患者の閉塞感を軽減することが可能です。

昇降・リクライニング機能付きストレッチャー
3300HJのストレッチャーは昇降機能付きですので患者の乗り降りが楽にできるとともに、未使用時・治療時にはストレッチャーをチャンバー下に収納できるため、治療現場のスペースを有効活用することができます。また、リクライニング機能により、必要に応じて患者の上体をおこして治療を行うことが可能です。

安心・安全設計／設計寿命

透明のアクリル樹脂耐圧容器
透明のアクリル樹脂の採用により、患者の監視を容易に行うことができます。

空圧式アナログコンピュータによる運転制御
電気的制御ではないため電気的故障および電気的発火による危険性を最低限に留め、安全に治療を行うことができます。

ドアロックに関する安全機構
装置ドアの開閉は、カムロック式ドアの採用により迅速かつ確実に行うことが可能です。また、装置内圧力がある時に誤ってドアを開けられることを防ぐためのインターロック機構と、ドアが完全に閉まっていない時には装置内にガスを送気しない安全装置が装備されています。

各種安全装置
万が一、供給ガスが遮断された時には、自動的に減圧しドアを開けることができます。また、特長ある2種類の緊急減圧システムや、停電時には内蔵バッテリーにより患者との会話を確保するなど、患者の安全を第一に設計されています。

アクリルシリンダー設計寿命
製造後10年または作動回数10,000回または作動時間40,000時間のうちいずれか先に当てはまったもの。（ASME, PVHO-1に基づく）
※上記の設計寿命に到達した場合、買換えまたはオーバーホールが必要となります。

安全性への更なる追求

緊急減圧（自動）
カバーを開き、トグルスイッチを上にすることにより自動緊急減圧を行えます。

緊急減圧（手動）
マスターバルブを緊急減圧側に傾け、赤いボタンを押している間は手動で緊急減圧を行えます。

改良型安全弁排気
緊急作動時、室内にガスを排気することなく、排気ラインを通して屋外へガスを放出します。

アーステストポイント
NFPA規格に準拠した静電・アースチェックが可能。

操作者・管理者の運用をサポート

運転状況自動記録システムTOP ZONEを標準装備
TOP ZONEは、HBOTの運転記録を自動で作成するシステムです。チャンバー内圧力、酸素濃度（酸素分圧）、温度、換気流量をリアルタイムに表示のうえ記録し、所見等の必要な情報は治療中・治療後に任意に入力できます。尚、保存データはPDF形式にて出力ができます。

明瞭でシンプルなコントロールパネル
装置の運転に必要な操作は、全て前面のコントロールパネルに集約されており、操作者1人で運転操作を簡単に行うことができます。

設置条件

治療室のレイアウトに準じて設置可能
ドア・操作パネルがドア側から見て左側にある3300HJと右側にある3300HJRの選択が可能です。

高気圧酸素治療装置の設置条件
日本高気圧環境・潜水医学会制定の高気圧酸素治療の安全基準に従って設置して下さい。本機器は「設置管理医療機器」です。

寸法

高気圧酸素治療装置MODEL3300HJ寸法

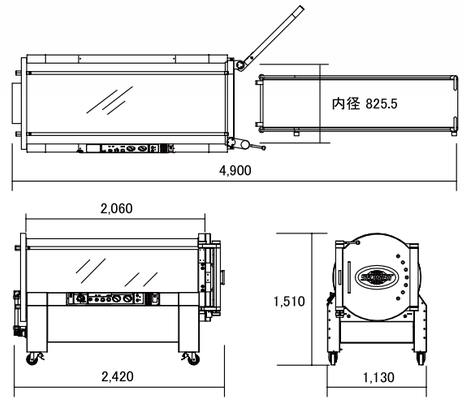

（参考）高気圧酸素治療の効果
次のような効果により、多くの疾患が高気圧酸素治療の対象となっています。

①血液中の溶解酸素量増大
吸入気酸素分圧を上昇させることにより、血液中に多量の酸素を溶解させます。

②圧力上昇による物理的効果
体内における遊離ガスの体積の減少は空気塞栓および減圧症などの疾患に対して効果を発揮します。

③酸素による洗い出し
高圧下における多量の酸素は、他のガスを洗い出す作用を助けます。このことによって一酸化炭素中毒や急性シアン中毒などの治療に用いられます。

④血管収縮
高気圧酸素は低酸素症を起こすことなく血管収縮を引き起こし、患部組織の浮腫を抑制し、また頭蓋組織内圧力を減少させます。

⑤静菌作用
高気圧酸素は、嫌気性菌ばかりでなく多くの好気性菌の成長を抑制し、これらの菌による発病を防止する働きを強化します。